?		€	
1	068446	60,00	1
2	068448	19,00	3
3	042624	19,00	3
4	042668	18,00	1
5	068447	30,00	3
6	042622	44,00	3
7	042627	17,00	3
8	061280	20,00	3
9	068549	34,00	3
10	068547	50,00	3
11	042625	24,00	3
12	042626	14,00	3
13	024014	15,00	1
14	027881	208,00	7
15	027888	252,00	7

▶ 000
▶ 01/14
▶ GT1 FS

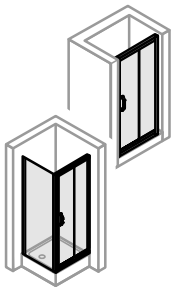
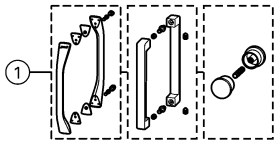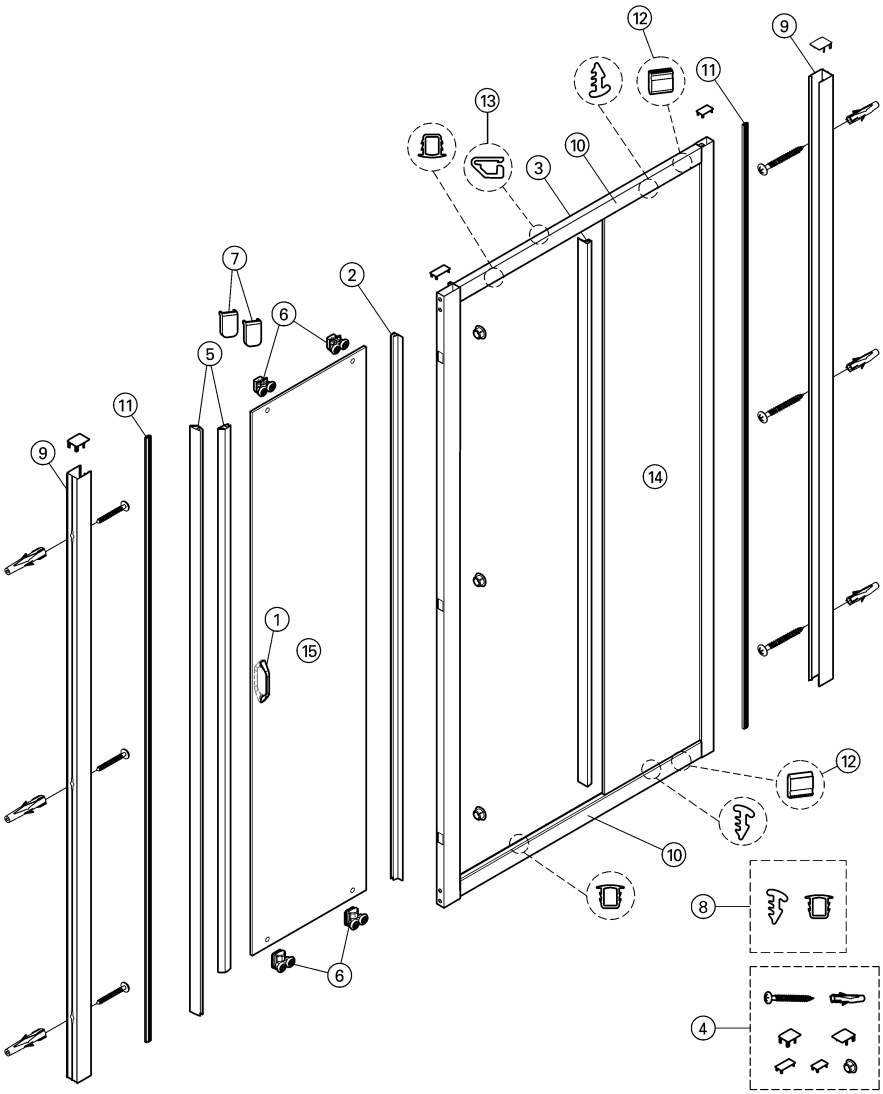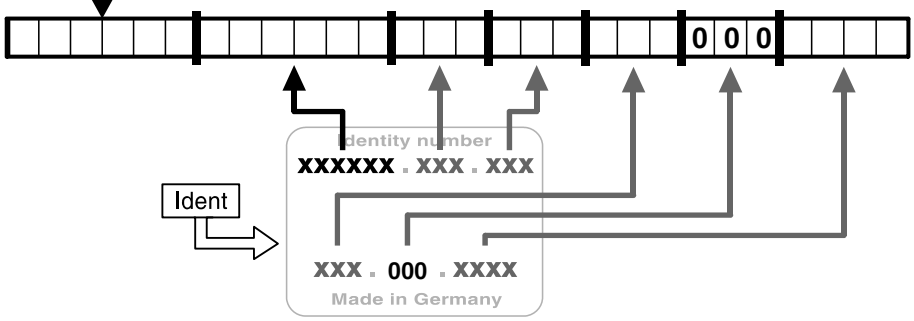
MY4
NY4
PY4
RC4
T14
T32